889盘管器

中型开放式盘管器

配有更加长的盘鼓，因此能够携带比888系列盘管器更长的软管。得益于开放式的设计，这种盘管器很容易检查，维修和清洁。这种盘管器可以安装在墙上或者天花板上。

抽排的位置可以调整为120度最佳插拔角度
弹簧的力量可以很容易地从外部调整。
棘轮在需要时可轻移除

品名	889盘管器
媒介	压缩空气, 水, 高压水, 油, 车用尾气处理液
连接软管长度（米）	1
技术数据声明	For AdBlue
Corrosion resistance	标准
Electric/Spring driven	弹簧驱动

This content is protected under copyright law, furnished for informational use only, and subject to change without notice. © Nederman Holding AB

889盘管器

[image]	软管类型	媒介	软管输送	颜色	输送软管长度（米）	连接软管，直径（毫米）	输送软管直径（毫米）	最大工作压力（Mpa）	重量（公斤）	最大软管长度	产品编号
		压缩空气 ,水	无	Black drum / Blue arm			10	1,5	11	20	30800589
	B	压缩空气 ,水	有	Black drum / Blue arm	20	12.5	10	1,5	16		30800689
		压缩空气 ,水	无	Black drum / Blue arm			12.5	1,5	11	15	30800789
	B	压缩空气 ,水	有	Black drum / Blue arm	15	12.5	12.5	1,5	16		30800889
	E	水	有	Black drum / Blue arm	13+2	12.5	12.5	2	16		30801089
		油	无	Black drum / Blue arm			12.5	7,5	11	15	30801589
	I	油	有	Black drum / Blue arm	15	12.5	12.5	7,5	16		30801689
		高压水	无	Black drum / Blue arm			10	25	11	18	30801789
	G	高压水	有	Black drum / Blue arm	18	10	10	25	16		30801889
	I	油	有	Black drum / Blue arm	20	12.5	12.5	7,5	16		30802489
	M	车用尾气处理液	有	Black drum / Blue arm	15		15	1	16		30803089*
	I	油	有	Black drum / White arm			12.5	7,5	16		30804489
	B	压缩空气 ,水	有	Black drum / White arm	15	12.5	12.5	1,5	16		30804889
	B	压缩空气 ,水	有	Black drum / White arm	20	12.5	10	7,5	16		30851089
	B	压缩空气 ,水	有	Black drum/grey arm	15	12.5	12.5	1,5	16		30826889

For AdBlue

This content is protected under copyright law, furnished for informational use only, and subject to change without notice. © Nederman Holding AB

889盘管器

See table below

软管类型	描述	温度范围，摄氏度	管尾接头,输送软管	管尾接头，进气软管	盘管器,输送软管	盘管器,进气软管
B	外层采用NBR/PVC材料和内层采用NBR材料,合成纤维编织层	−30 – 100	公接头BSP，镀鉻		软管尾部 + 连接头	软管尾部 1/2″ + 连接头
E	外层采用NBR/PVC材料和内层采用食品级别NBR材料,合成纤维编织层	−30 – 100	公接头60度锥体，镀鉻	母接头60度锥体，镀鉻	公接头60度锥体	公接头60度锥体
I	外层和内侧采用SBR橡胶材料,单层钢丝编织层	−40 – 100	母接头60度锥体，镀鉻	母接头60度锥体，镀鉻	公接头60度锥体	公接头60度锥体
G	外层和内侧采用合成橡胶,单层钢丝编织层	−40 – 155	公接头60度锥体，镀鉻，带有橡胶软管防滑纹	母接头60度锥体，镀鉻	公接头60度锥体	公接头60度锥体
M	外层采用CR材料和内层采用NBR材料。合成纤维编织导电	−30 – 80	母接头60度锥体，不锈钢	母接头60度锥体，不锈钢	公接头60度锥体	公接头60度锥体

This content is protected under copyright law, furnished for informational use only, and subject to change without notice. © Nederman Holding AB

889盘管器

附件		产品编号
	滚柱导轨	30341550
	旋转支架	30372407
	镀铬黄铜水枪	30400110
	316 不锈钢水枪	30400210
	防爆水枪	30400211
	316 不锈钢水枪	30400310
	气枪，标准型	30410110
	旋转式软管接头，3/8″ 公–3/8″ 公	30431310
	旋转式软管接头，3/8″ 公–3/8″ 公	30431410
	旋转接头，1/2（公）–3/8（母），铜材	30431510
	旋转接头，1/2（公）–1/2（母），铜材	30431610
	旋转接头，1/2（公）– 3/4（母），铜	30431710
	旋转接头，1/2（公）–3/8（母），不锈	30431810
	旋转接头，1/2（公）–1/2（母），不锈	30431910
	旋转接头，1/2（m）–3/4（f），不锈钢	30432010
	Inlet kit for hose reel 1/2" with ball valve	30511550
	Inlet kit for hose reel 3/8"	30511650

This content is protected under copyright law, furnished for informational use only, and subject to change without notice. © Nederman Holding AB

889盘管器

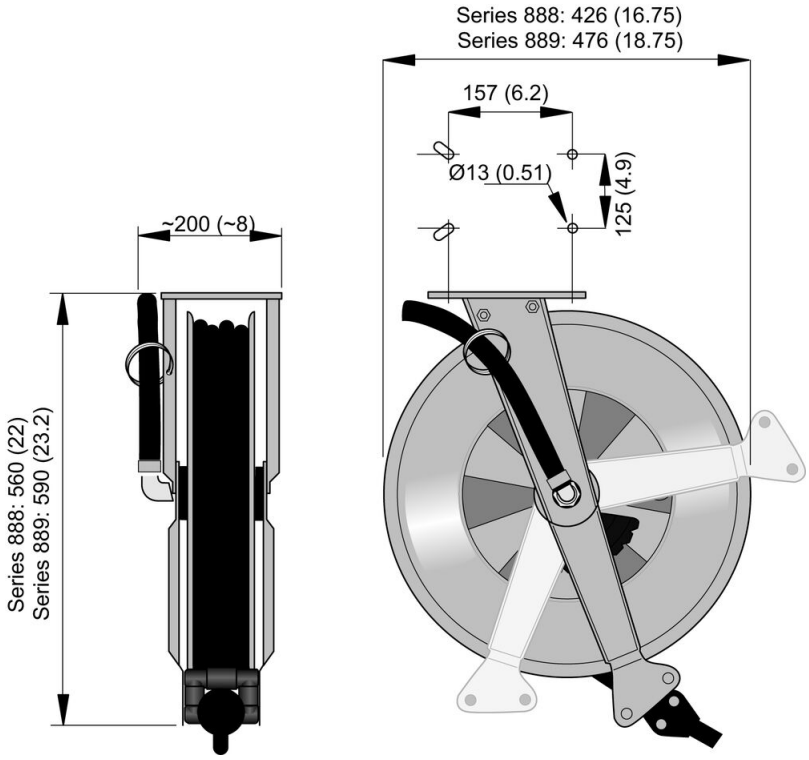

This content is protected under copyright law, furnished for informational use only, and subject to change without notice. © Nederman Holding AB