# 893盘管器

## 多功能盘管器可安装于墙上或天花板上

开放式设计的中型尺寸盘管器。得益于开放式的设计，这种盘管器很容易检查，维修和清洁。这种盘管器可以安装在墙上或者天花板上。可通用的并且容易在工业和车间环境安装。

开放式设计易于清洁和维修
独特的立式设计提供了更多的灵活性

| | |
|---|---|
| 品名 | 893盘管器 |
| 物料回收（%） | 100 |
| 媒介 | 压缩空气, 水, 高压水, 油, 食品, 润滑脂 |
| 连接软管长度（米） | 1 |
| 颜色 | Black drum / Blue cover |
| 重量（公斤） | 14,5 |
| 技术数据声明 | For suction hose |
| Corrosion resistance | 标准 |
| Electric/Spring driven | 弹簧驱动 |

This content is protected under copyright law, furnished for informational use only, and subject to change without notice. © Nederman Holding AB

# 893盘管器

| [image] | 软管类型 | 媒介 | 软管输送 | 输送软管长度（米） | 连接软管，直径（毫米） | 输送软管直径（毫米） | 最大工作压力（Mpa） | 最大软管长度 | 产品编号 |
|---|---|---|---|---|---|---|---|---|---|
| | | 压缩空气 ,水 | 无 | 10 | | 12.5 | 1,5 | 10 | 30800793 |
| | | 压缩空气 ,水 | 无 | 15 | | 10 | 1,5 | 15 | 30800393 |
| | B | 压缩空气 ,水 | 有 | 15 | 12.5 | 10 | 1,5 | | 30800693 |
| | | 高压水 | 无 | 15 | | 10 | 25 | 15 | 30801793 |
| | G | 高压水 | 有 | 15 | 10 | 10 | 25 | | 30801893 |
| | J | 润滑脂 | 有 | 15 | 6 | 6 | 35 | | 30802693 |
| | I | 油 | 有 | 10 | 12.5 | 12.5 | 7,5 | | 30801693 |
| | B | 压缩空气 ,水 | 有 | 10 | 12.5 | 12.5 | 1,5 | | 30800893 |
| | | 油 | 无 | 10 | | 12.5 | 7,5 | 10 | 30801593 |
| | | 润滑脂 | 无 | 15 | | 6 | 35 | 15 | 30802593 |
| | | | 无 | 10 | | 12.5 | | 10 | 30804993* |
| | E | 压缩空气 ,水 | 有 | 10 | 12.5 | 12.5 | 2 | | 30801093 |

*For suction hose*

See table below

| 软管类型 | 描述 | 温度范围，摄氏度 | 管尾接头,输送软管 | 管尾接头，进气软管 | 盘管器,输送软管 | 盘管器,进气软管 |
|---|---|---|---|---|---|---|
| B | 外层采用NBR/PVC材料和内层采用NBR材料,合成纤维编织层 | −30 – 100 | 公接头BSP，镀铬 | | 软管尾部 + 连接头 | 软管尾部 1/2″ + 连接头 |
| G | 外层和内侧采用合成橡胶,单层钢丝编织层 | −40 – 155 | 公接头60度锥体，镀铬，带有橡胶软管防滑纹 | 母接头60度锥体，镀铬 | 公接头60度锥体 | 公接头60度锥体 |
| J | 外层和内侧采用合成材料,耐油橡胶，双层钢丝编织层 | −40 – 100 | 母接头60度锥体，镀铬 | 母接头60度锥体，镀铬 | 公接头60度锥体 | 公接头60度锥体 |

This content is protected under copyright law, furnished for informational use only, and subject to change without notice. © Nederman Holding AB

# 893盘管器

| | | | | | | |
|---|---|---|---|---|---|---|
| I | 外层和内侧采用SBR橡胶材料,单层钢丝编织层 | −40 – 100 | 母接头60度锥体，镀鉻 | 母接头60度锥体，镀鉻 | 公接头60度锥体 | 公接头60度锥体 |
| E | 外层采用NBR/PVC材料和内层采用食品级别NBR材料,合成纤维编织层 | −30 – 100 | 公接头60度锥体，镀鉻 | 母接头60度锥体，镀鉻 | 公接头60度锥体 | 公接头60度锥体 |

This content is protected under copyright law, furnished for informational use only, and subject to change without notice. © Nederman Holding AB

# 893盘管器

| 附件 | | 产品编号 |
|---|---|---|
| | 滚柱导轨 | 30341550 |
| | 旋转支架 | 30372407 |
| | 镀铬黄铜水枪 | 30400110 |
| | 316 不锈钢水枪 | 30400210 |
| | 防爆水枪 | 30400211 |
| | 316 不锈钢水枪 | 30400310 |
| | 气枪，标准型 | 30410110 |
| | 旋转式软管接头，3/8″ 公−3/8″ 公 | 30431310 |
| | 旋转式软管接头，3/8″ 公−3/8″ 公 | 30431410 |
| | 旋转接头，1/2（公）−3/8（母），铜材 | 30431510 |
| | 旋转接头，1/2（公）−1/2（母），铜材 | 30431610 |
| | 旋转接头，1/2（公）− 3/4（母），铜 | 30431710 |
| | 旋转接头，1/2（公）−3/8（母），不锈 | 30431810 |
| | 旋转接头，1/2（公）−1/2（母），不锈 | 30431910 |
| | 旋转接头，1/2（m）−3/4（f），不锈钢 | 30432010 |

This content is protected under copyright law, furnished for informational use only, and subject to change without notice. © Nederman Holding AB

# 893盘管器

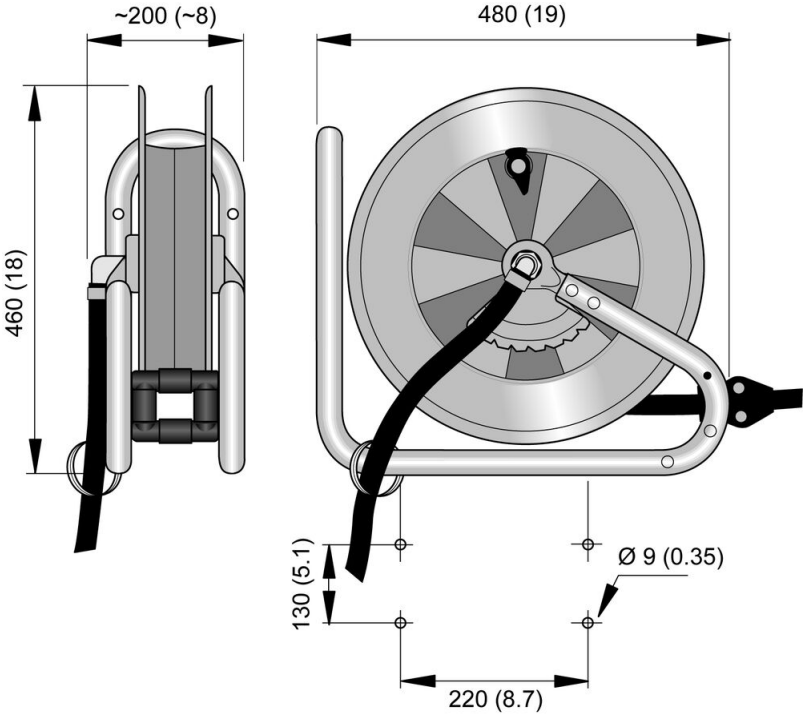


This content is protected under copyright law, furnished for informational use only, and subject to change without notice. © Nederman Holding AB