884盘管器

用于空气、水、油和油脂的重型盘管器。

坚固、耐用、高度耐腐蚀。适合较长和较重的软管。铝制，有耐腐蚀涂层。由复合材料制成的鼓耐冲击。鼓和回转接头采用球轴承。

弹簧由高强度的钢制成，收缩张力均匀，符合人体工程学。损耗转矩最小化。

球轴承转动平滑，将摩擦最小化，十分耐用。
可安装在地板、墙面或天花板上，安装简单。软管出口的延伸支架可以调整角度，操作更方便，减少摩擦和磨损。

清洁和使用方便。

盘管器由对环境影响较小的材质制成。

品名	884盘管器
物料回收（%）	100
连接软管长度（米）	1
颜色	灰色
重量（公斤）	31,5
Corrosion resistance	标准
Electric/Spring driven	弹簧驱动

This content is protected under copyright law, furnished for informational use only, and subject to change without notice. © Nederman Holding AB

884盘管器

[image]	产品名称	软管类型	媒介	软管输送	输送软管长度（米）	连接软管，直径（毫米）	输送软管直径（毫米）	最大工作压力（Mpa）	最大软管长度	产品编号
	Hose reel Ser 884 without swivel			无			19	1,5	15	30860084*
				无					20	30860184**
			压缩空气 ,水	有	30	12,5	12,5	1,5		30860284
			柴油机	无				5	15	30860484***
		I	油	有	30	12.5	12,5	7,5		30860584
			油	无			12,5	7,5	30	30860684****
		B	油	有	10	25	25	5		30860784
			油	无			25	5	10	30860884***** *
		J	润滑脂	有	25	6	6	35		30860984
			油	无			19	5	15	30861184***
		I	油	有	15	19	19	5		30861084
		I	油	有	20	12.5	12,5	7,5		30861284
			油	无			12,5	10	20	30861384****
		G	高压水	有	25	10	10	25		30861484
			高压水	无			10	25	25	30861584***** **

This content is protected under copyright law, furnished for informational use only, and subject to change without notice. © Nederman Holding AB

884盘管器

[image]	产品名称	软管类型	媒介	软管输送	输送软管长度（米）	连接软管，直径（毫米）	输送软管直径（毫米）	最大工作压力（Mpa）	最大软管长度	产品编号
		E	水 ,食品	有	10	25	25	2		30861684
		E	水 ,食品		15	19	19	2		30861784
		E	水 ,食品	有	20	12.5	12.5	2		30861884
		D	压缩空气 ,水	有	10	25	25	1,5		30861984
			压缩空气 ,水	无			25	1,5	10	30862084*****
		D	压缩空气 ,水	有	15	19	19	1,5		30862184
			压缩空气 ,水	无			19	1,5	15	30862284***
		D	压缩空气 ,水		20	12,5	12,5	1,5		30862384
			压缩空气 ,水	无			12,5	1,5	20	30862484****
				无					30	30863484*********
			油	有	20	19	19	5		30863584
			压缩空气 ,水	无				1,5	30	30860384****

**不含swivel. 用于25mm直径，最大长度10米的软管。*
***不含swivel*
****用于19 mm 软管*
*****用于12,5 mm 软管*
******用于25 mm 软管*
*******用于10 mm 软管*
********用于10 或 12,5 mm 软管*

See table below

软管类型	描述	温度范围，摄氏度	管尾接头,输送软管	管尾接头，进气软管	盘管器,输送软管	盘管器,进气软管

This content is protected under copyright law, furnished for informational use only, and subject to change without notice. © Nederman Holding AB

884盘管器

I	外层和内侧采用SBR橡胶材料,单层钢丝编织层	−40 − 100	母接头60度锥体，镀鉻	母接头60度锥体，镀鉻	公接头60度锥体	公接头60度锥体
B	外层采用NBR/PVC材料和内层采用NBR材料,合成纤维编织层	−30 − 100	公接头BSP，镀鉻		软管尾部 + 连接头	软管尾部 1/2″ + 连接头
J	外层和内侧采用合成材料,耐油橡胶，双层钢丝编织层	−40 − 100	母接头60度锥体，镀鉻	母接头60度锥体，镀鉻	公接头60度锥体	公接头60度锥体
G	外层和内侧采用合成橡胶,单层钢丝编织层	−40 − 155	公接头60度锥体，镀鉻，带有橡胶软管防滑纹	母接头60度锥体，镀鉻	公接头60度锥体	公接头60度锥体
E	外层采用NBR/PVC材料和内层采用食品级别NBR材料,合成纤维编织层	−30 − 100	公接头60度锥体，镀鉻	母接头60度锥体，镀鉻	公接头60度锥体	公接头60度锥体
D	外层采用NBR/PVC材料和内层采用NBR材料,合成纤维编织层	−30 − 100	公接头BSP，镀鉻		软管尾部 + 连接头	软管尾部+ 连接头

This content is protected under copyright law, furnished for informational use only, and subject to change without notice. © Nederman Holding AB

884盘管器

附件		产品编号
	滚柱导轨	30341550
	镀铬黄铜水枪	30400110
	316 不锈钢水枪	30400210
	防爆水枪	30400211
	316 不锈钢水枪	30400310
	气枪，标准型	30410110
	旋转式软管接头，3/8″ 公–3/8″ 公	30431310
	旋转式软管接头，3/8″ 公–3/8″ 公	30431410
	旋转接头，1/2（公）–3/8（母），铜材	30431510
	旋转接头，1/2（公）–1/2（母），铜材	30431610
	旋转接头，1/2（公）– 3/4（母），铜	30431710
	旋转接头，1/2（公）–3/8（母），不锈	30431810
	旋转接头，1/2（公）–1/2（母），不锈	30431910
	旋转接头，1/2（m）–3/4（f），不锈钢	30432010
	旋转支架 FZB	30373667
	Inlet kit for hose reel 1/2" with ball valve	30511550
	Inlet kit for hose reel 3/8"	30511650
	Pivoting Wall bracket Stainless Steel	30373668

This content is protected under copyright law, furnished for informational use only, and subject to change without notice. © Nederman Holding AB

884盘管器

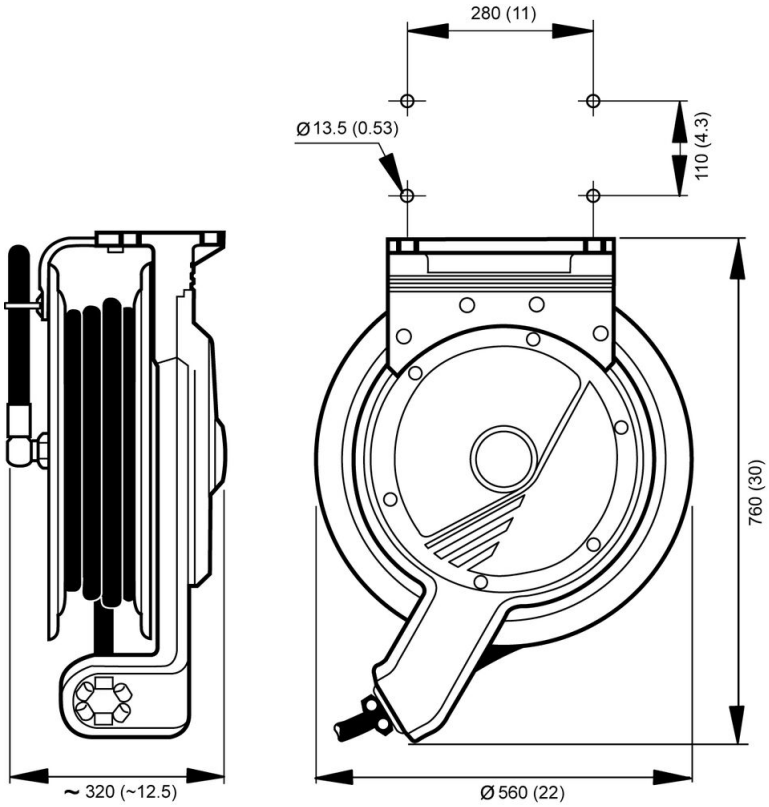

This content is protected under copyright law, furnished for informational use only, and subject to change without notice. © Nederman Holding AB