889不锈钢盘管器

中型不锈钢盘管器

配有更加长的盘鼓，因此能够携带比888系列盘管器更长的软管。这种盘管器适用于高湿度的工作环境，对卫生情况高度重视的工作环境以及有化学侵蚀危险的工作环境。得益于开放式的设计，这种盘管器很容易检查，维修和清洁。这种盘管器可以安装在墙上或者天花板上。

所有组件均为不锈钢和耐化学腐蚀复合材料
开放性设计，更易清洁
排放口的位置可调整至120° 最佳拉拔角度。

品名	889不锈钢盘管器
连接软管长度（米）	1
颜色	Stainless
Corrosion resistance	不锈钢
Electric/Spring driven	弹簧驱动

This content is protected under copyright law, furnished for informational use only, and subject to change without notice. © Nederman Holding AB

889不锈钢盘管器

[image]	软管类型	媒介	软管输送	输送软管长度（米）	连接软管，直径（毫米）	输送软管直径（毫米）	最大工作压力（Mpa）	重量（公斤）	最大软管长度	产品编号
		水	无			12.5	2	14	15	30803589
	E	水	有	15	12.5	12.5	2	18		30803689
		高压水	无			10	25	11	20	30803789
	G	高压水	有	20	10	10	25	18		30803889

See table below

软管类型	描述	温度范围，摄氏度	管尾接头,输送软管	管尾接头，进气软管	盘管器,输送软管	盘管器,进气软管
E	外层采用NBR/PVC材料和内层采用食品级别NBR材料,合成纤维编织层	−30 − 100	公接头60度锥体，镀铬	母接头60度锥体，镀铬	公接头60度锥体	公接头60度锥体
G	外层和内侧采用合成橡胶,单层钢丝编织层	−40 − 155	公接头60度锥体，镀铬，带有橡胶软管防滑纹	母接头60度锥体，镀铬	公接头60度锥体	公接头60度锥体

This content is protected under copyright law, furnished for informational use only, and subject to change without notice. © Nederman Holding AB

889不锈钢盘管器

附件		产品编号
	滚柱导轨	30341550
	旋转支架	30372407
	不锈钢旋转支架	30372408
	镀铬黄铜水枪	30400110
	316 不锈钢水枪	30400210
	防爆水枪	30400211
	316 不锈钢水枪	30400310
	气枪，标准型	30410110
	旋转式软管接头，3/8″ 公−3/8″ 公	30431310
	旋转式软管接头，3/8″ 公−3/8″ 公	30431410
	旋转接头，1/2（公）−3/8（母），铜材	30431510
	旋转接头，1/2（公）−1/2（母），铜材	30431610
	旋转接头，1/2（公）− 3/4（母），铜	30431710
	旋转接头，1/2（公）−3/8（母），不锈	30431810
	旋转接头，1/2（公）−1/2（母），不锈	30431910
	旋转接头，1/2（m）−3/4（f），不锈钢	30432010

This content is protected under copyright law, furnished for informational use only, and subject to change without notice. © Nederman Holding AB

889不锈钢盘管器

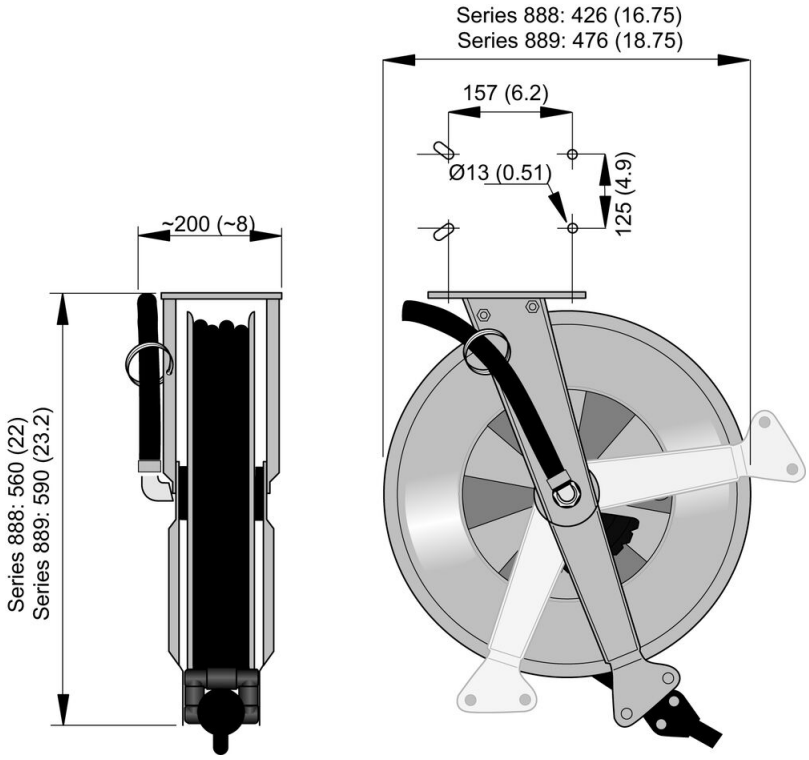

This content is protected under copyright law, furnished for informational use only, and subject to change without notice. © Nederman Holding AB