# 893不锈钢盘管器

## 中型不锈钢盘管器

中型尺寸的开放式不锈钢盘管器，适用于高湿度的工作环境，对卫生情况高度重视的工作环境以及有化学侵蚀危险的工作环境。得益于开放式的设计，这种盘管器很容易检查，维修和清洁。这种盘管器可以安装在墙上或者天花板上。

所有组件均为不锈钢和抗化学反应的复合材料
排放口的位置可以调整为最佳插拔角度。
可调节出口减少摩擦
可用食品级用低压或高压水软管

| | |
|---|---|
| 品名 | 893不锈钢盘管器 |
| 连接软管长度（米） | 1 |
| 颜色 | Stainless |
| 技术数据声明 | Hoses with stainless steel fittings. |
| Corrosion resistance | 不锈钢 |
| Electric/Spring driven | 弹簧驱动 |

This content is protected under copyright law, furnished for informational use only, and subject to change without notice. © Nederman Holding AB

# 893不锈钢盘管器

| [image] | 软管类型 | 媒介 | 软管输送 | 输送软管长度（米） | 连接软管，直径（毫米） | 输送软管直径（毫米） | 最大工作压力（Mpa） | 重量（公斤） | 最大软管长度 | 产品编号 |
|---|---|---|---|---|---|---|---|---|---|---|
| | | 水 | 无 | | 12,5 | 12.5 | 7,5 | 16 | 10 | 30803193 |
| | E | 水 | 有 | 10 | 12.5 | 12.5 | 2 | 16 | | 30803293 |
| | | 高压水 | 无 | | 10 | 10 | 25 | 16 | 15 | 30803393 |
| | G | 高压水 | 有 | 15 | 10 | 10 | 25 | 16 | | 30803493 |
| | E | 水 | 有 | 10 | 12.5 | 12.5 | 2 | 14,5 | | 30804493* |

**Hoses with stainless steel fittings.*

See table below

| 软管类型 | 描述 | 温度范围，摄氏度 | 管尾接头,输送软管 | 管尾接头，进气软管 | 盘管器,输送软管 | 盘管器,进气软管 |
|---|---|---|---|---|---|---|
| E | 外层采用NBR/PVC材料和内层采用食品级别NBR材料,合成纤维编织层 | −30 – 100 | 公接头60度锥体，镀鉻 | 母接头60度锥体，镀鉻 | 公接头60度锥体 | 公接头60度锥体 |
| G | 外层和内侧采用合成橡胶,单层钢丝编织层 | −40 – 155 | 公接头60度锥体，镀鉻，带有橡胶软管防滑纹 | 母接头60度锥体，镀鉻 | 公接头60度锥体 | 公接头60度锥体 |

This content is protected under copyright law, furnished for informational use only, and subject to change without notice. © Nederman Holding AB

# 893不锈钢盘管器

| 附件 | | 产品编号 |
|---|---|---|
| | 滚柱导轨 | 30341550 |
| | 旋转支架 | 30372407 |
| | 不锈钢旋转支架 | 30372408 |
| | 镀铬黄铜水枪 | 30400110 |
| | 316 不锈钢水枪 | 30400210 |
| | 防爆水枪 | 30400211 |
| | 316 不锈钢水枪 | 30400310 |
| | 气枪，标准型 | 30410110 |
| | 旋转式软管接头，3/8″ 公−3/8″ 公 | 30431310 |
| | 旋转式软管接头，3/8″ 公−3/8″ 公 | 30431410 |
| | 旋转接头，1/2（公）−3/8（母），铜材 | 30431510 |
| | 旋转接头，1/2（公）−1/2（母），铜材 | 30431610 |
| | 旋转接头，1/2（公）− 3/4（母），铜 | 30431710 |
| | 旋转接头，1/2（公）−3/8（母），不锈 | 30431810 |
| | 旋转接头，1/2（公）−1/2（母），不锈 | 30431910 |
| | 旋转接头，1/2（m）−3/4（f），不锈钢 | 30432010 |

This content is protected under copyright law, furnished for informational use only, and subject to change without notice. © Nederman Holding AB

# 893不锈钢盘管器

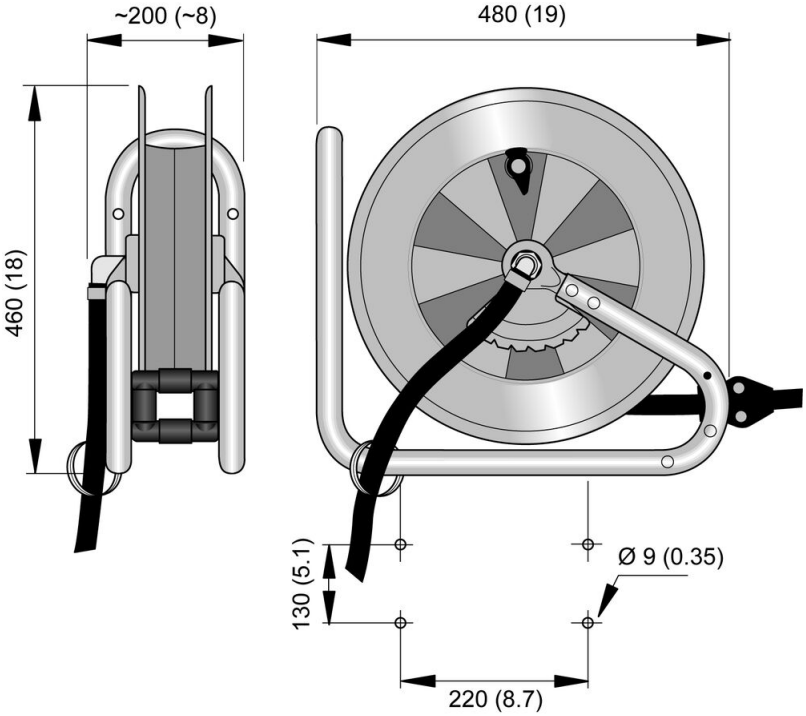


This content is protected under copyright law, furnished for informational use only, and subject to change without notice. © Nederman Holding AB