886不锈钢盘管器

具有耐腐蚀性的不锈钢盘管器，适用于食品加工行业

不锈钢盘管器，完全由不锈钢组成，特别为食品加工行业设计。倒圆的棱边和突出的易于拆除的软管出口，在外部安装的转环，以及最小数量的材料连接点，都使这款盘管器易于清洁。

独特设计更易于清洁
软管可拉伸至25 m (82 ft.)
符合国际卫生要求

品名	886不锈钢盘管器
连接软管长度（米）	–
软管输送	无
颜色	Stainless
重量（公斤）	28
Corrosion resistance	不锈钢
Electric/Spring driven	弹簧驱动

This content is protected under copyright law, furnished for informational use only, and subject to change without notice. © Nederman Holding AB

886不锈钢盘管器

[image]	产品名称	软管类型	媒介	输送软管长度（米）	连接软管，直径（毫米）	输送软管直径（毫米）	最大工作压力（Mpa）	最大软管长度	产品编号
			高压水	25		10	150° C max 10MPa 50° C max 25MPa	25	30801386
			水	25		12.5	10	25	30800386
			水	18		19	2	18	30800186
			水	10		25	2	10	30802186
			水/高温水			19	0,6 (Steam, 160 ° C) 2,0 (Water)	18	30805286
			水/高温水			25	0,6 (Steam, 160 ° C) 2,0 (Water)	10	30805086
	Connection Hose (1m)	G	高压水		10		25		30344852*
	Connection Hose (1m)	H	高压水		10		25		30373669**
	Connection Hose (1m)	E	水 ,食品		12,5		2		30373670*
	Connection Hose (1m)	E	水 ,食品		19		2		30373674*
	Connection Hose (1m)	E	水 ,食品		25		2		30373664*
	Connection Hose (1m)	F	水 ,食品		19		2		30373675**
	Connection Hose (1m)	F	水 ,食品		12,5		2		30373671**
	Connection Hose (1m)	F	水 ,食品		25		2		30373666**
	Connection Hose (1m)	N	水/高温水		25		0,6		30377081

This content is protected under copyright law, furnished for informational use only, and subject to change without notice. © Nederman Holding AB

886不锈钢盘管器

[image]	产品名称	软管类型	媒介	输送软管长度（米）	连接软管，直径（毫米）	输送软管直径（毫米）	最大工作压力（Mpa）	最大软管长度	产品编号
	Connection Hose (1m)	N	水/高温水		19		0,6		30377082
	Distribution hose	G	高压水	25		10	25		30371900*
	Distribution hose	H	高压水	25		10	25		30371953**
	Distribution hose	E	水 ,食品	25		12,5	2		30371898*
	Distribution hose	E	水 ,食品	18		19	2		30371897*
	Connection Hose (1m)	E	水 ,食品	10		25	2		30373663*
	Distribution hose	F	水 ,食品	25		12,5	2		30371951**
	Distribution hose	F	水 ,食品	18		19	2		30371950**
		F	水 ,食品	10		25	2		30373665**
	Distribution hose	N	水/高温水			19	0,6		30377080
	Distribution hose	N	水/高温水			25	0,6		30377079

**With galvanized steel fittings*
***With stainless steel fittings*

See table below

软管类型	描述	温度范围，摄氏度	管尾接头,输送软管	管尾接头，进气软管	盘管器,输送软管	盘管器,进气软管
G	外层和内侧采用合成橡胶,单层钢丝编织层	−40 – 155	公接头60度锥体，镀鉻，带有橡胶软管防滑纹	母接头60度锥体，镀鉻	公接头60度锥体	公接头60度锥体
H	外层和内侧采用合成橡胶,单层钢丝编织层	−40 – 155	公接头60度锥体，不锈钢，带有橡胶软管防滑纹	母接头60度锥体，不锈钢	公接头60度锥体	公接头60度锥体
E	外层采用NBR/PVC材料和内层采用食品级别NBR材料,合成纤维编织层	−30 – 100	公接头60度锥体，镀鉻	母接头60度锥体，镀鉻	公接头60度锥体	公接头60度锥体
F	外层采用NBR/PVC材料和内层采用食品级别NBR材料,合成纤维编织层	−20 – 100	公接头60度锥体，不锈钢	母接头60度锥体，不锈钢	公接头60度锥体	公接头60度锥体

This content is protected under copyright law, furnished for informational use only, and subject to change without notice. © Nederman Holding AB

886不锈钢盘管器

N		−20 − 164				

This content is protected under copyright law, furnished for informational use only, and subject to change without notice. © Nederman Holding AB

886不锈钢盘管器

附件		产品编号
	Pivoting Wall bracket Stainless Steel	30373668
	滚柱导轨	30341550
	镀铬黄铜水枪	30400110
	316 不锈钢水枪	30400210
	防爆水枪	30400211
	316 不锈钢水枪	30400310
	气枪，标准型	30410110
	旋转式软管接头，3/8″ 公−3/8″ 公	30431310
	旋转式软管接头，3/8″ 公−3/8″ 公	30431410
	旋转接头，1/2（公）−3/8（母），铜材	30431510
	旋转接头，1/2（公）−1/2（母），铜材	30431610
	旋转接头，1/2（公）− 3/4（母），铜	30431710
	旋转接头，1/2（公）−3/8（母），不锈	30431810
	旋转接头，1/2（公）−1/2（母），不锈	30431910
	旋转接头，1/2（m）−3/4（f），不锈钢	30432010

This content is protected under copyright law, furnished for informational use only, and subject to change without notice. © Nederman Holding AB

886不锈钢盘管器

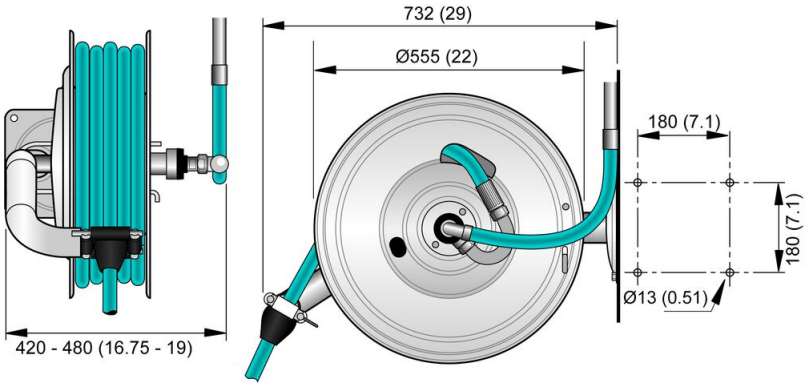

This content is protected under copyright law, furnished for informational use only, and subject to change without notice. © Nederman Holding AB