886 防爆盘管器

ATEX认证不锈钢耐腐蚀性盘管器

尼的曼886型不锈钢防爆盘管器是一款很结实的盘管器，具有强大的抽排能力，可用于重载型工业用途。这种盘管器可用于安装在高卫生要求和需要耐腐蚀的工作环境。根据ATEX 94/9/EC指令，886型不锈钢防爆盘管器也被批准用于1，2，21和22防爆区域。

独特设计更易于清洁
软管可拉伸至25 m (82 ft.)
符合国际卫生要求
经过ATEX防爆检验

品名	886 防爆盘管器
连接软管长度（米）	–
软管类型	M
媒介	压缩空气, 水
颜色	Stainless
连接软管，直径（毫米）	19
重量（公斤）	31
Corrosion resistance	不锈钢
Electric/Spring driven	弹簧驱动

This content is protected under copyright law, furnished for informational use only, and subject to change without notice. © Nederman Holding AB

886 防爆盘管器

[image]	软管输送	输送软管长度（米）	输送软管直径（毫米）	最大工作压力（Mpa）	最大软管长度	产品编号
	有	25	12.5	2		30804686
	无		12.5	10	25	30804786
	有	15	19	2		30804886
	无		19	7,5	20	30804986

软管类型	描述	温度范围，摄氏度	管尾接头,输送软管	管尾接头，进气软管	盘管器,输送软管	盘管器,进气软管
M	外层采用CR材料和内层采用NBR材料。合成纤维编织导电	−30 – 80	母接头60度锥体，不锈钢	母接头60度锥体，不锈钢	公接头60度锥体	公接头60度锥体

This content is protected under copyright law, furnished for informational use only, and subject to change without notice. © Nederman Holding AB

886 防爆盘管器

附件		产品编号
	Pivoting Wall bracket Stainless Steel	30373668
	滚柱导轨	30341550
	镀铬黄铜水枪	30400110
	316 不锈钢水枪	30400210
	防爆水枪	30400211
	316 不锈钢水枪	30400310
	气枪，标准型	30410110
	旋转式软管接头，3/8″ 公−3/8″ 公	30431310
	旋转式软管接头，3/8″ 公−3/8″ 公	30431410
	旋转接头，1/2（公）−3/8（母），铜材	30431510
	旋转接头，1/2（公）−1/2（母），铜材	30431610
	旋转接头，1/2（公）− 3/4（母），铜	30431710
	旋转接头，1/2（公）−3/8（母），不锈	30431810
	旋转接头，1/2（公）−1/2（母），不锈	30431910
	旋转接头，1/2（m）−3/4（f），不锈钢	30432010

This content is protected under copyright law, furnished for informational use only, and subject to change without notice. © Nederman Holding AB

886 防爆盘管器

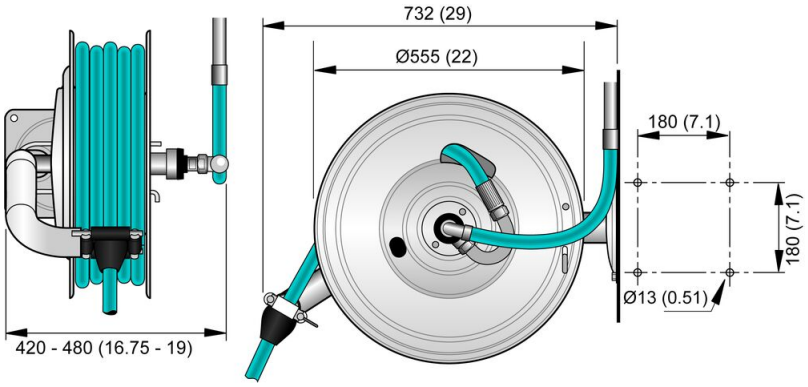

This content is protected under copyright law, furnished for informational use only, and subject to change without notice. © Nederman Holding AB