865尾气盘管器-弹簧驱动型

弹簧驱动尾气盘管器

适用于各种类型的车辆作业车间。软管可以悬挂在够得着的高度。弹簧装置使盘管器非常易于使用。盘管器可带或者不带自动风门，一个集成的自动风门可节约能源和减少噪音。可选配的软管回收控制功能可以有效增加设备的安全性和效率。两个单独的悬挂支架使盘管器安装简单安全。先将支架固定在墙上或者天花板上，再将盘管器安装在支架上。可以将电机直接装到盘管器上。

简单，平衡操作
快速&安装方便能降低成本
节能自动风机
容易调整的起重能力
紧凑、现代化设计

品名	865尾气盘管器-弹簧驱动型
Corrosion resistance	标准
Electric/Spring driven	弹簧驱动

This content is protected under copyright law, furnished for informational use only, and subject to change without notice. © Nederman Holding AB

865尾气盘管器-弹簧驱动型

[image]	软管类型	软管输送	颜色	本体类型	软管直径（毫米）	软管长度（米）	重量（公斤）	最大软管长度	产品编号
	NTP	有	Blue		125	7,5	41-49	10	20801765*
	NTP	有	Blue		75	5	41-49	7,5	20800865*
	NR-CP	有	Blue		75	5	41-49	7,5	20801465
		无	Blue		75		23	7,5	20800965
	NTP	有	Blue		100	5	31-38	7,5	20810265*
	NR-CP	有	Blue		100	5	41-49	7,5	20800665
	NTP	有	Blue		100	7,5	41-49	10	20810365*
	NR-CP	有	Blue		100	7,5	41-49	7,5	20805365**
	NTP	有	Blue		100	10	41-49	10	20811265*
	NR-CP	有	Blue		100	10	41-49	10	20801965
		无	Blue		100		23	7,5	20800765
		无	Blue		100		31	10	20800365
	NTP	有	Blue		125	5	41-49	5	20800465***
	NR-CP	有	Blue		125	5	41-49	5	20801165
	NR-CP	有	Blue		125	7,5	41-49	10	20802065

This content is protected under copyright law, furnished for informational use only, and subject to change without notice. © Nederman Holding AB

865尾气盘管器-弹簧驱动型

[image]	软管类型	软管输送	颜色	本体类型	软管直径（毫米）	软管长度（米）	重量（公斤）	最大软管长度	产品编号
	NR-CP	有	Blue		125	10	41-49	10	20802165
		无	Blue		125		31	10	20800165
	NR-CP	有	Blue		150	5	41-49	5	20801065
	NR-CP	有	Blue		150	7,5	41-49	10	20802265**
	NR-CP	有	Blue		150	10	41-49	10	20802365**
		无	Blue		150		31	10	20804265
		无	Blue		150		23	5	20804165
		无	Blue		200		31	7	20809065*
		无	Grey		100		23	7,5	20809365
	NR-CP		Grey		150	10	31-38		20810465
	NR-CP	有	Grey		100	7,5	41-49		20811365
	NFC-3	有	Grey		150	7,5			20811765

**无风门*
***Reinforced spring*
****Without damper*

See table below

软管类型	描述	温度范围，摄氏度	管尾接头,输送软管	管尾接头，进气软管	盘管器,输送软管	盘管器,进气软管
NTP		max. 150				
NRCP	涤纶织物，EPDM / PP包覆。在EPDM聚酯螺旋盖。最大弯曲半径应（内部）	-40 to +150 Deg. C (Inttermittent +170 Deg. C)				

This content is protected under copyright law, furnished for informational use only, and subject to change without notice. © Nederman Holding AB

865尾气盘管器–弹簧驱动型

NFC3	高温纤维基材料。镀锌钢螺旋。	−60 to +300 Deg. C (Inttermittent +350 Deg. C)				

This content is protected under copyright law, furnished for informational use only, and subject to change without notice. © Nederman Holding AB

865尾气盘管器–弹簧驱动型

附件		产品编号
	865 控制收缩套件	20373880
	尾气抽排滑车，盘管器安装在导轨上，	20948610
	开关	20373557
	风机支架	20373556
	变压器，230/250 V 至 24 V. 75 VA.	10361560
	变压器 230/24V, 35 VA, 50/60Hz	10363189
	改装套件用于双弹簧	20374111
	Nozzle 150 exhaust aluminium EX	20870361
	Nozzle exhaust rubber for hose EX	20870261

This content is protected under copyright law, furnished for informational use only, and subject to change without notice. © Nederman Holding AB

865尾气盘管器–弹簧驱动型

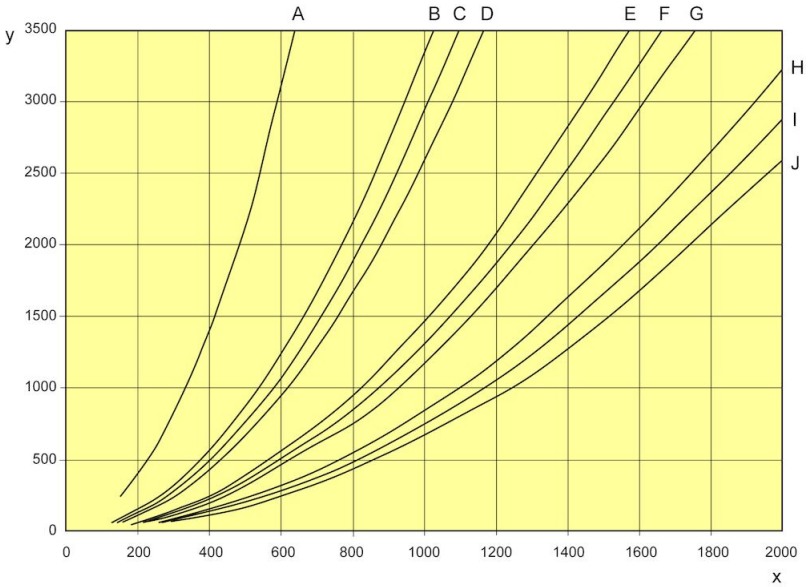

A. 75 mm (3”), 5 m (16’), B. 100 mm (4”), 10 m (33’), C. 100 mm (4”), 7.5 m (25’), D. 100 mm (4”), 5 m (16’), E. 125 mm (5”), 10 m (33’), F. 125 mm (5”), 7.5 m (25’), G. 125 mm (5”), 5 m (16’), H. 150 mm (6”), 10 m (33’), I. 150 mm (6”), 7.5 m (25’), J. 150 mm (6”), 5 m (16’)

For exhaust extraction systems in vehicle repair shops where engines are running without load and with low rpm’s, the following air flows can be used as guidelines: Cars = 400 m/h (110 l/s; 250 cfm) Trucks =1000 m3/h (280 l/s; 600 cfm) (pressure drop over reel when most of the hose is uncoiled)

X = m3/h
Y = Pressure drop, (Pa)

This content is protected under copyright law, furnished for informational use only, and subject to change without notice. © Nederman Holding AB

865尾气盘管器–弹簧驱动型

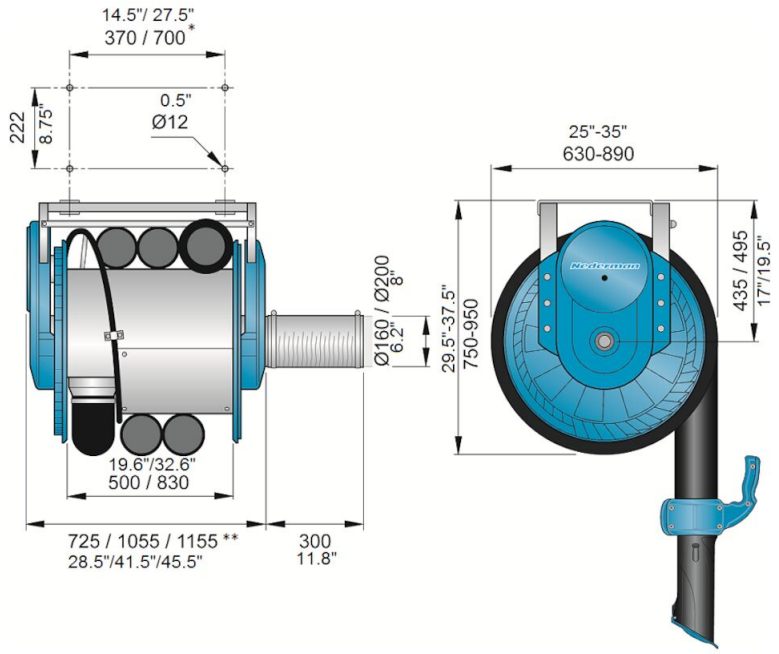

*) short drum / wide drum
**) short drum / wide drum 100 – 150mm/ wide drum 200mm

This content is protected under copyright law, furnished for informational use only, and subject to change without notice. © Nederman Holding AB